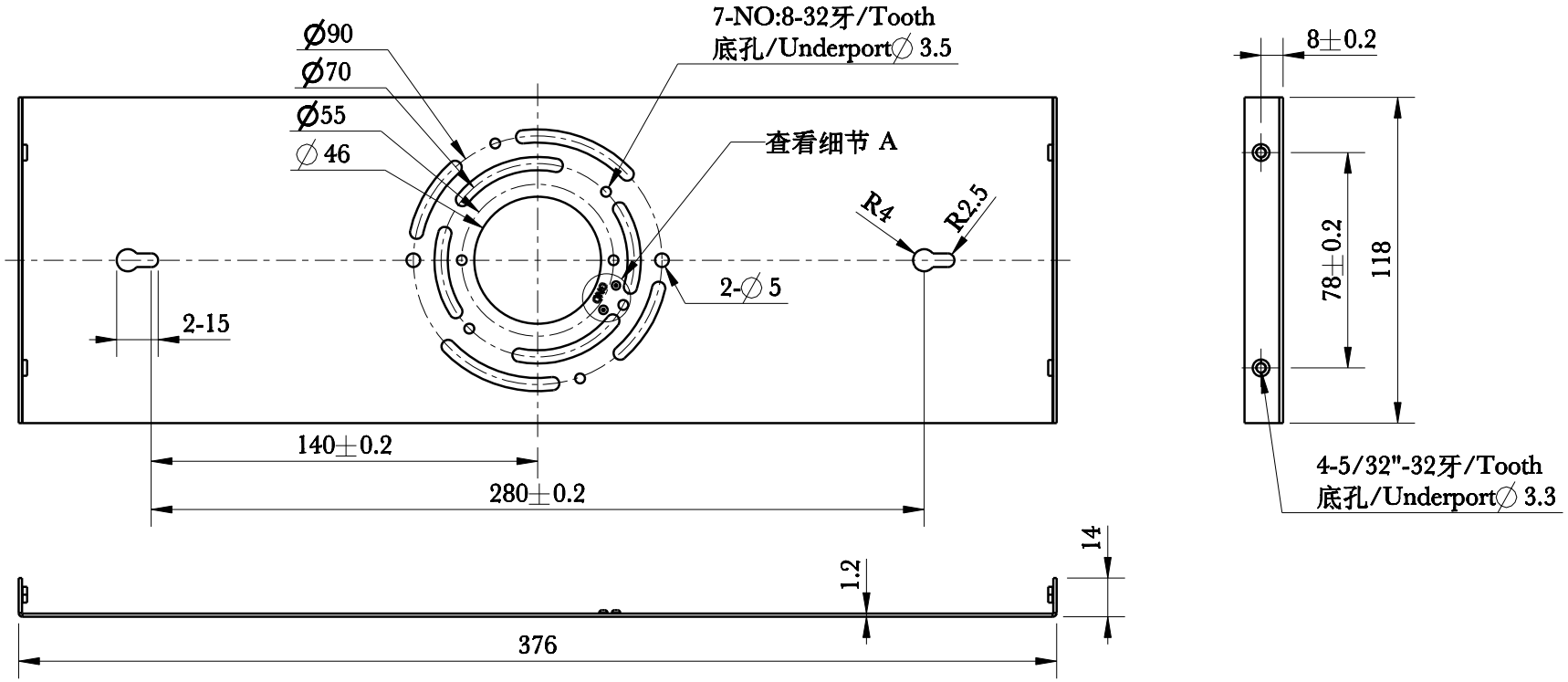

技术要求:

Technical requirements:

1.材质：镀锌板，T=1.2mm;
Material:galvanized sheets,T=1.2mm;

2.去除毛刺、批锋、锐角;
Remove burrs, sharp edges and sharp angles;

3.所有面为C面; All faces are C faces;

4."GND"印字深0.3mm，八卦盘尺寸参考7MBC101501;
The depth of "GND" is 0.3mm,the eight trigram plate refers to 7MBC101501;

5.未注倒角C3; No chamfer C3;

6.符合WAC HSF的R级要求;
Meet WAC HSF level R requirements.

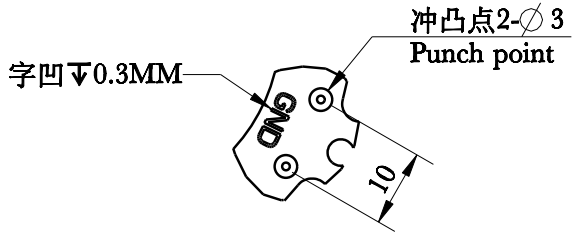

细节 A
比例 1:1

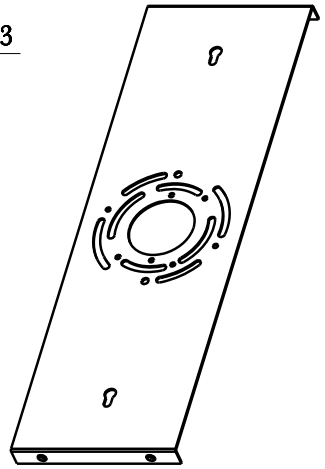

铝挤截面积: SECTION AREA:	/	mm^2
零件表面积: SURFACE AREA:	87044.3	mm^2
零件单重: NET WEIGHT:	411.6	g

序号 No.	变更说明 REVISION NOTE	变更人 CHANGED BY	变更日期 REV DATE							
1				设计 DESIGN	欧阳万明 08/21/2026	名称 TITLE	WSW852716安装背板	料号 PART No.	7MBC371403	产品型号 MODEL No.	WSW852716
2				审核 CHECK	08/24/2026	WAC GROUP		图号 DWG No.	WSW852716-02 A	PAGE 1	TOTAL 1 PAGE
3				标准化 STANDARD	08/24/2026					比例 SCALE	2:5
4				批准 APPROVE	08/24/2026			材料 MATERIAL	镀锌板 Galvanized	视角 PERSPECTIVE	
5											

东莞华明灯具有限公司 控中心 08/25/2026 发 行 WAC LIGHTING (DONGGUAN) CO., LTD.
บริษัท ไทยหมิง ไลท์ติ้ง จำกัด 08/25/2026 External Document THAI MING LIGHTING CO., LTD.