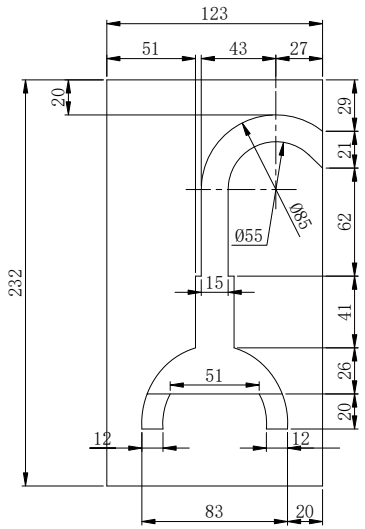

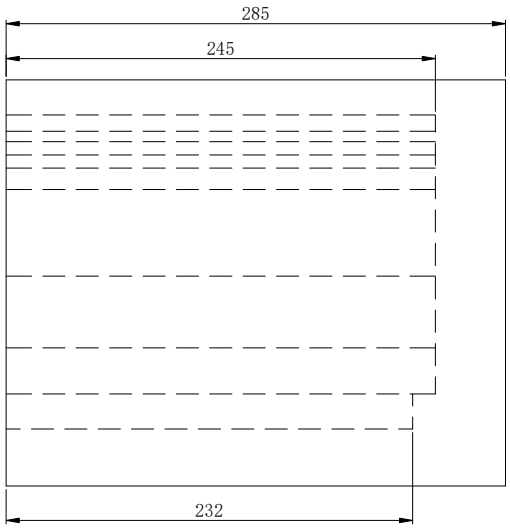

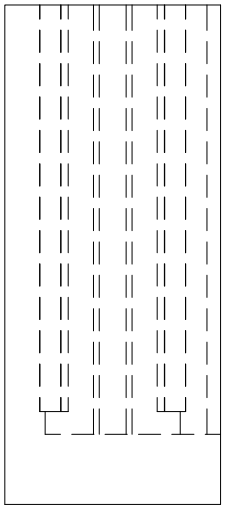

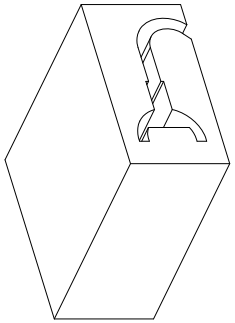

技术说明：
Technical requirements:

1. 边角整齐,韧性好,不易撕裂;
   Neat corners, good toughness, not easy to tear;

2. 尺寸公差为±1.5 mm,密度公差±1KG;
   Dimensional tolerance is ±1.5 mm,
   density tolerance is ± 1KG;

3. 未标注尺寸以图纸电子档为准;
   Unmarked dimensions are subject to the electronic file of the drawings

4. 符合RoHS要求。
   Per RoHS requirements.

序号 REV	变更说明 REVISION NTOE	变更人 CHANGED BY	变更日期 REVISION DATE
1			
2			
3			
4			

设计 DESIGNED BY	陈志刚	08/24/2026	
审核 CHECKED BY	邱滨	08/24/2026	
标准化 STD BY	冯文惠	08/24/2026	
批准 APPROVED BY	冷俊杰	08/24/2026	

名称 TITLE	珍珠棉 EPE FOAM	料号 PART No.	7PPA231205	产品型号 MODEL No.	PL-115725
WAC GROUP		图号 DWG No.	PL115725-32A	第 1 页 PAGE 1	共 1 页 TOTAL 1 PAGE
		材料 MATERIAL	16KG EPE	比例 SCALE	
				视角 VIEW	

东莞华明灯具有限公司 受控中心 08/25/2026 发行 WAC LIGHTING (DONGGUAN) CO., LTD.
บริษัท ไทยหมิง ไลท์ติ้ง จำกัด 08/25/2026 External Document THAI MING LIGHTING CO., LTD.