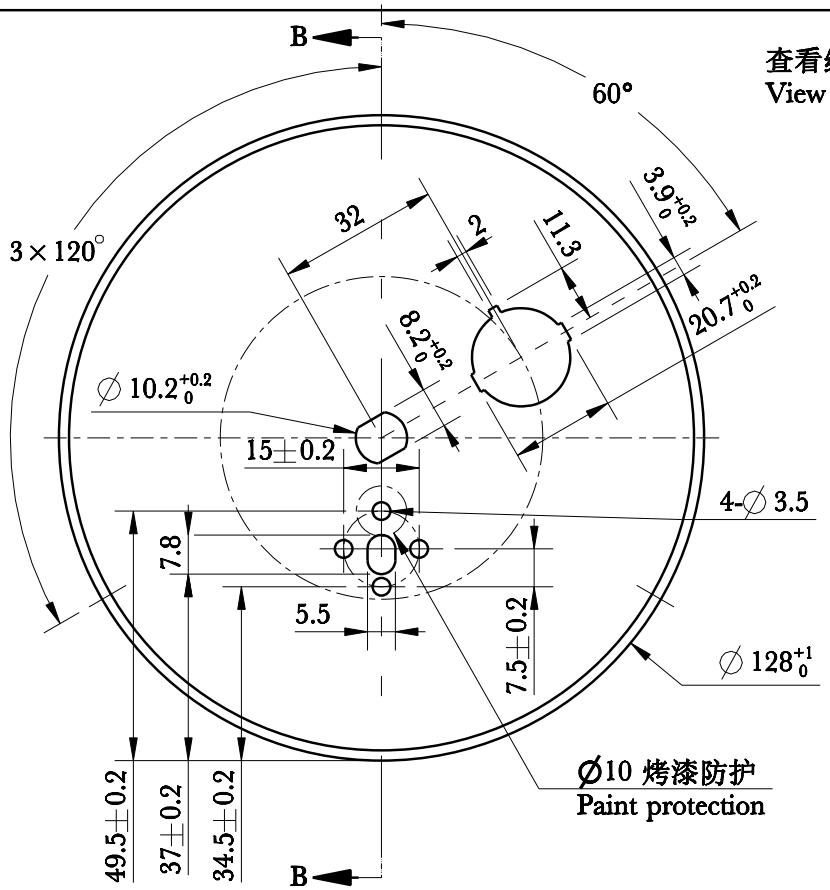


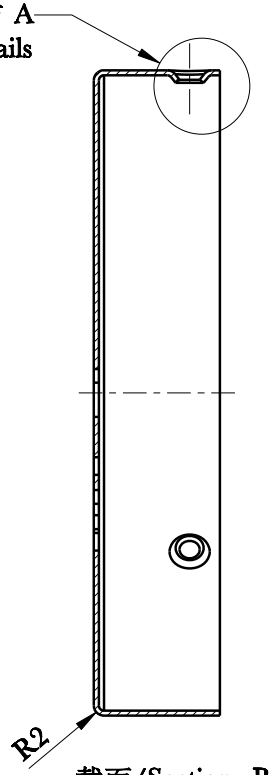


截面/Section B-B

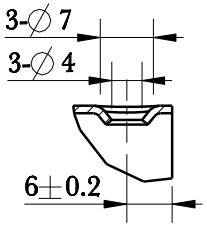


细节/details A
比例/scale 1:1

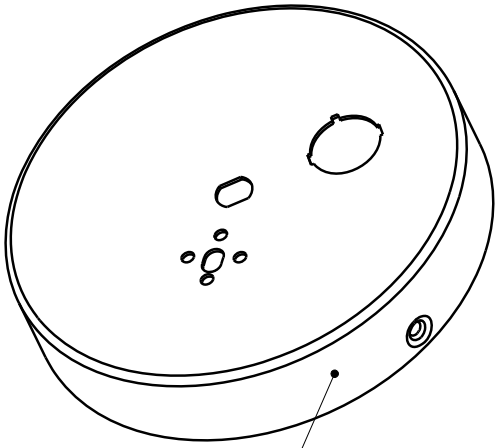

A面，抛光与出色沿圆周
A-side, polished and excellent along the circumference

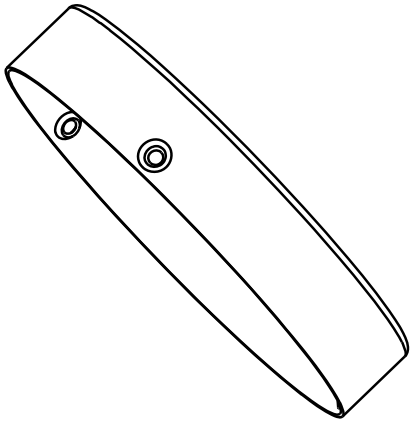

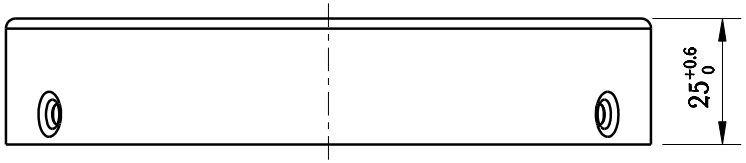


技术要求:

1、材料:冷轧板，厚度T=1.0mm;
2、与7MBC122504共用模具;
3、去除毛刺、披锋、锐边、油污等;
4、详细尺寸参考3D档;
5、符合HSF的R级要求。

Technical Requirements:

1. Material: Cold rolled sheet, thickness T=1.0mm;
2. Shared mold with 7MBC122504;
3. Remove burrs, burrs, sharp edges, oil stains, etc;
4. Refer to the 3D file for detailed dimensions;
5. Meets the R-level requirements of HSF.

| | | |
|---|---|---|
| 铝挤截面积: SECTION AREA: | / | $mm^2$ |
| 零件表面积: SURFACE AREA: | / | $mm^2$ |
| 零件单重: NET WEIGHT: | 170.441 | g |

| 序号 No. | 变更说明 REVISION NOTE | 变更人 CHANGED BY | 变更日期 REV DATE |
|---|---|---|---|
| 1 | | | |
| 2 | | | |
| 3 | | | |
| 4 | | | |
| 5 | | | |

| | | | |
|---|---|---|---|
| 设计 DESIGN | 黄德金 | 08/31/2026 | |
| 审核 CHECK | | 09/02/2026 | |
| 标准化 STANDARD | | 09/02/2026 | |
| 批准 APPROVE | | 09/02/2026 | |

| | | | | | |
|---|---|---|---|---|---|
| 名称 TITLE | BWS15710壁盒 | 料号 PART No. | 7MBC122537 | 产品型号 MODEL No. | BWS15710 |
| WAC GROUP | | 图号 DWG No. | BWS15710-11 A | PAGE 1 | TOTAL 1 PAGE |
| | | 材料 MATERIAL | 冷轧板 | 比例 SCALE | 2:3 |
| | | | | 视角 PERSPECTIVE | |

东莞华明灯具有限公司 技控中心 09/02/2026 发行 WAC LIGHTING (DONGGUAN) CO., LTD.
บริษัท ไทยหมิง ไลท์ติ้ง จำกัด 09/02/2026 External Document THAI MING LIGHTING CO., LTD.